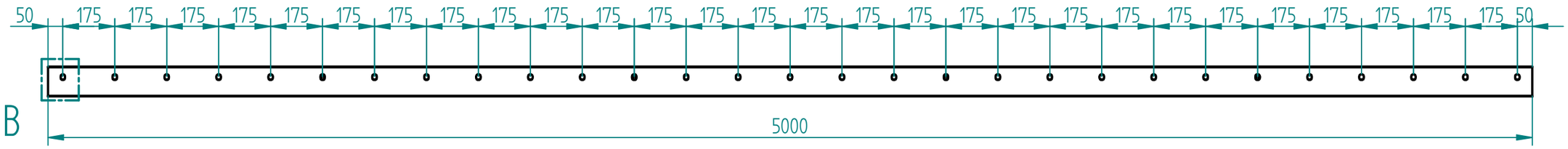

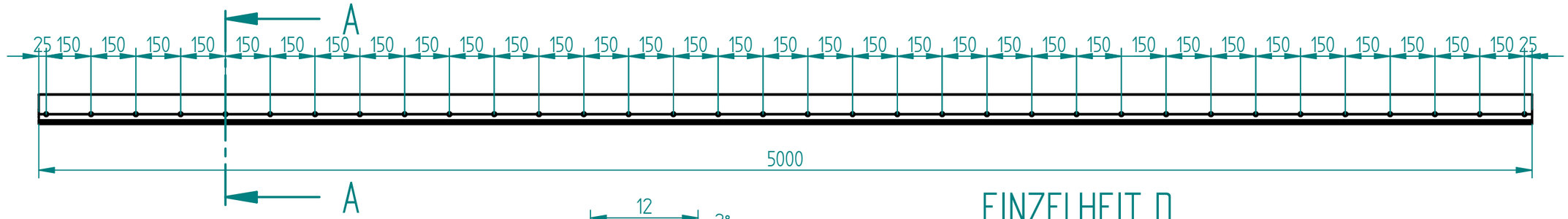

EINZELHEIT D
2:1

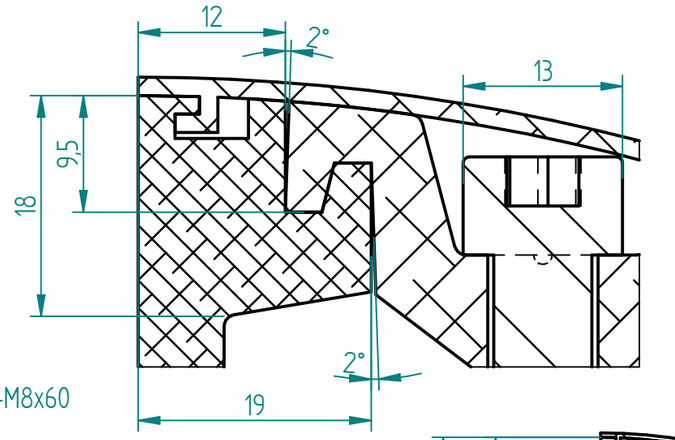

EINZELHEIT B
1:2

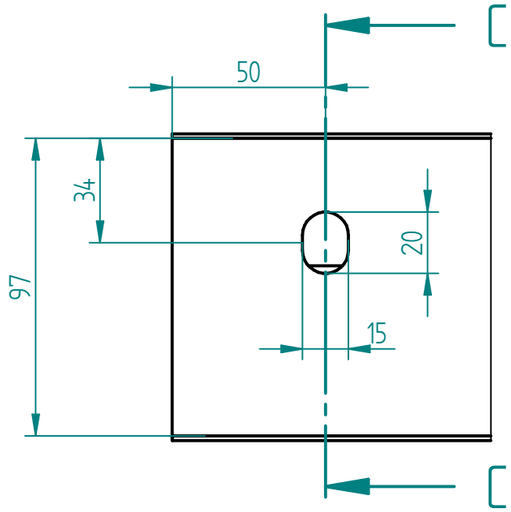

Schnitt A-A
1:1 270°

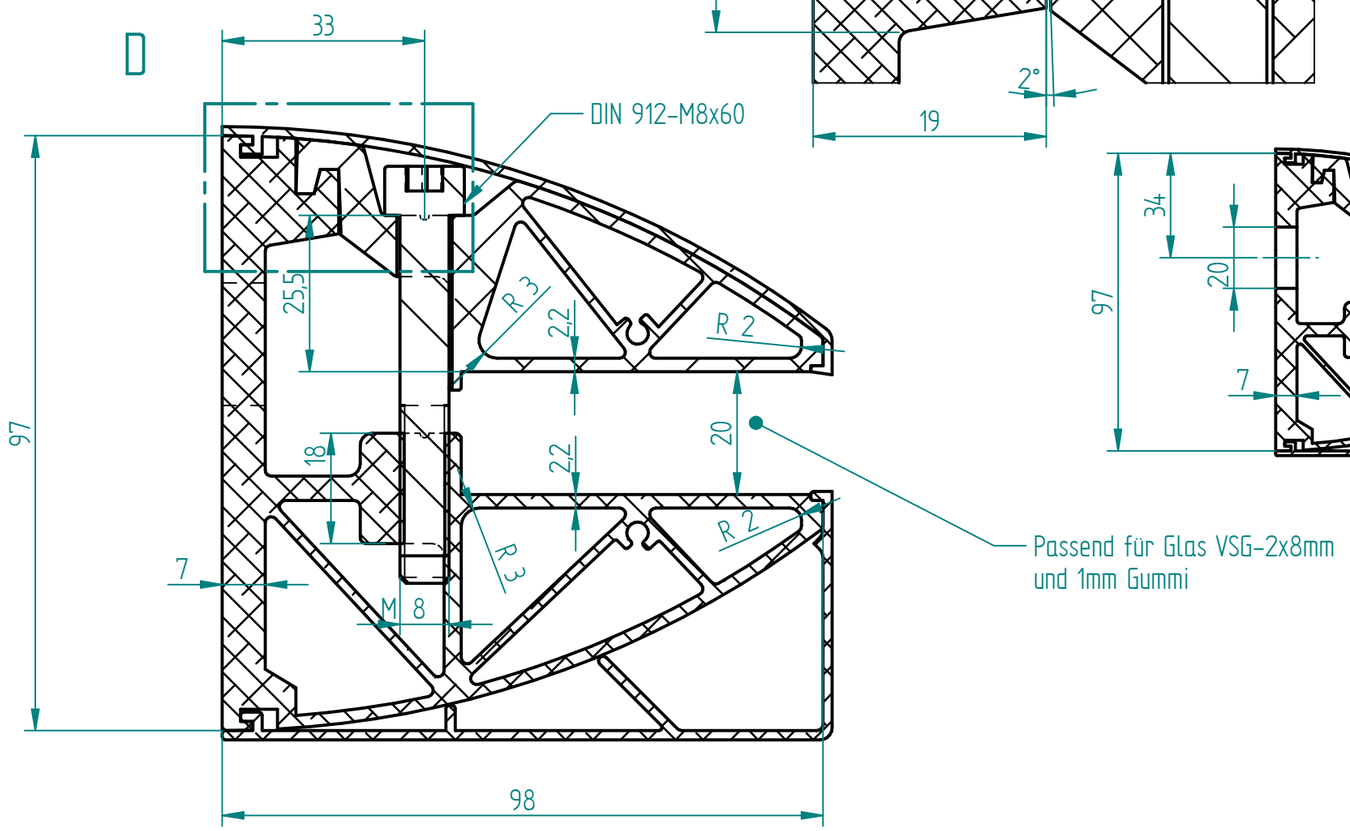

Schnitt C-C

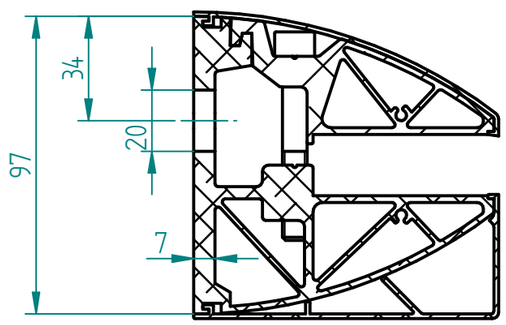

	NAME	DATE
gezeichnet		
geprüft		
Oberfl. Beschläge		
Stückzahl		
Wrkstoff	Aluminium	

Glasprofi24

Kunde:

SIZE A3 | Benennung: Profil DURA, für 17,52mm | REV

FILE NAME: Dura_17,52.dft

SCALE: M 1:15 | WEIGHT: