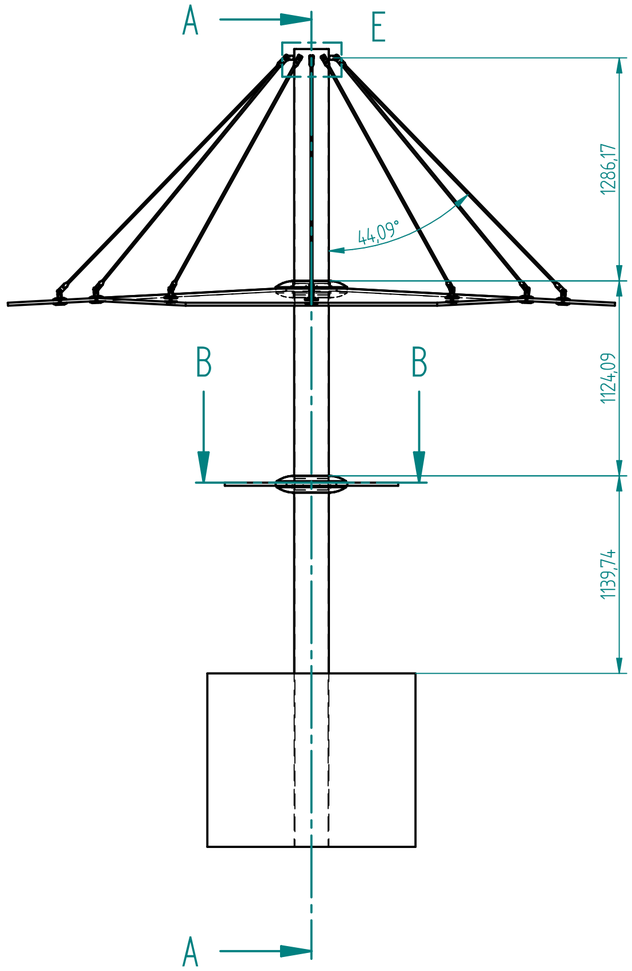


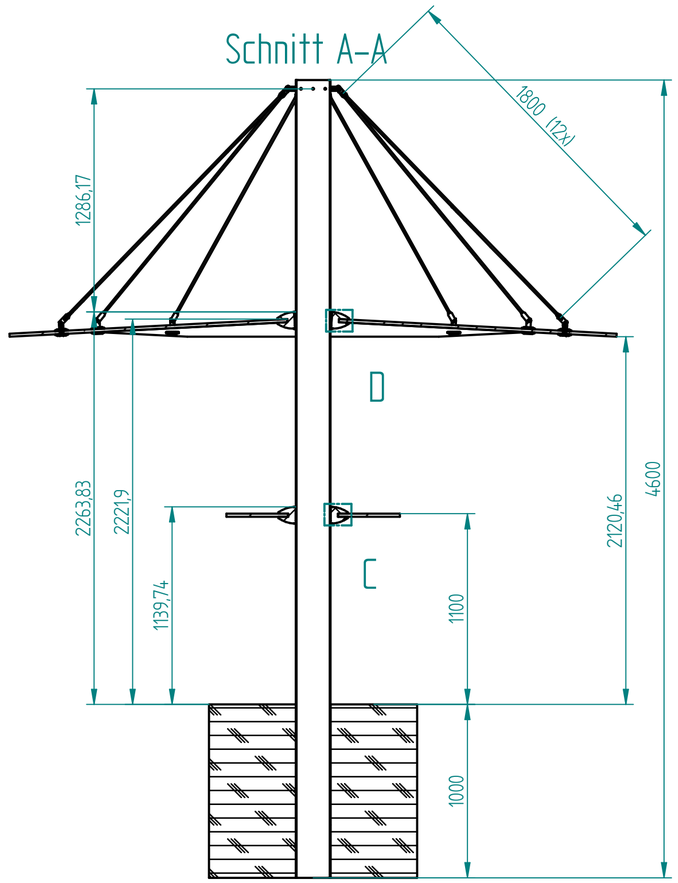


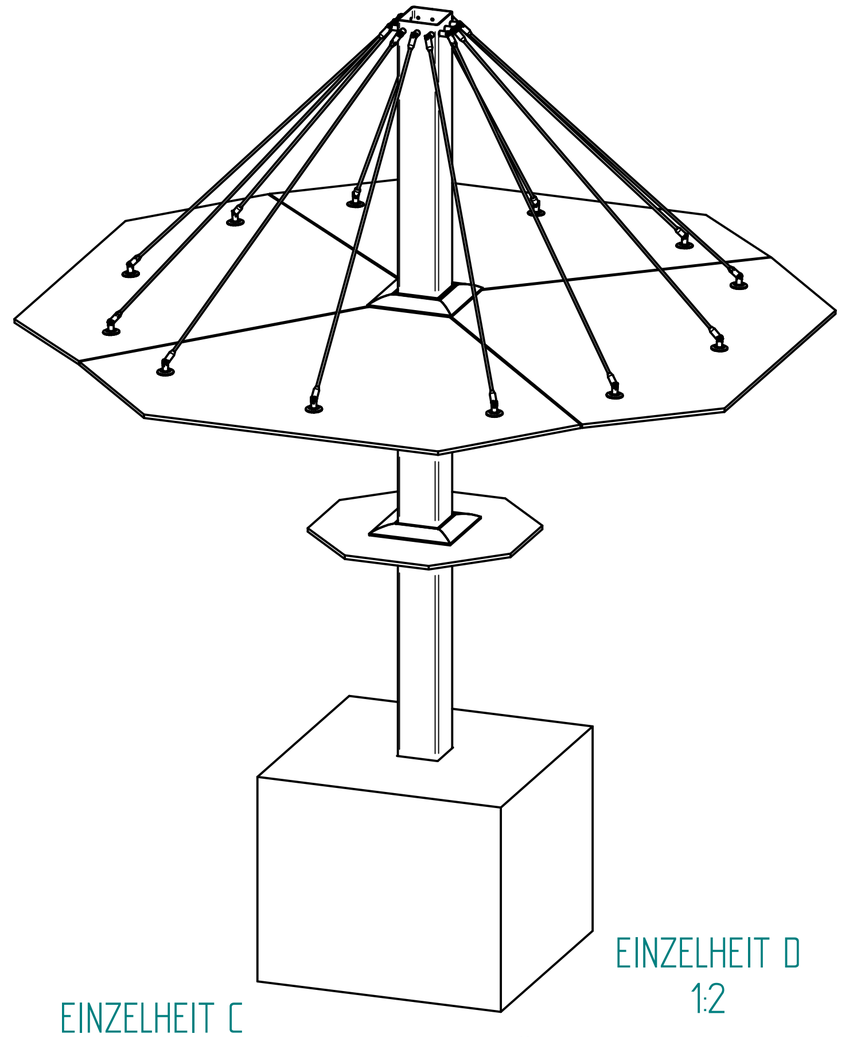

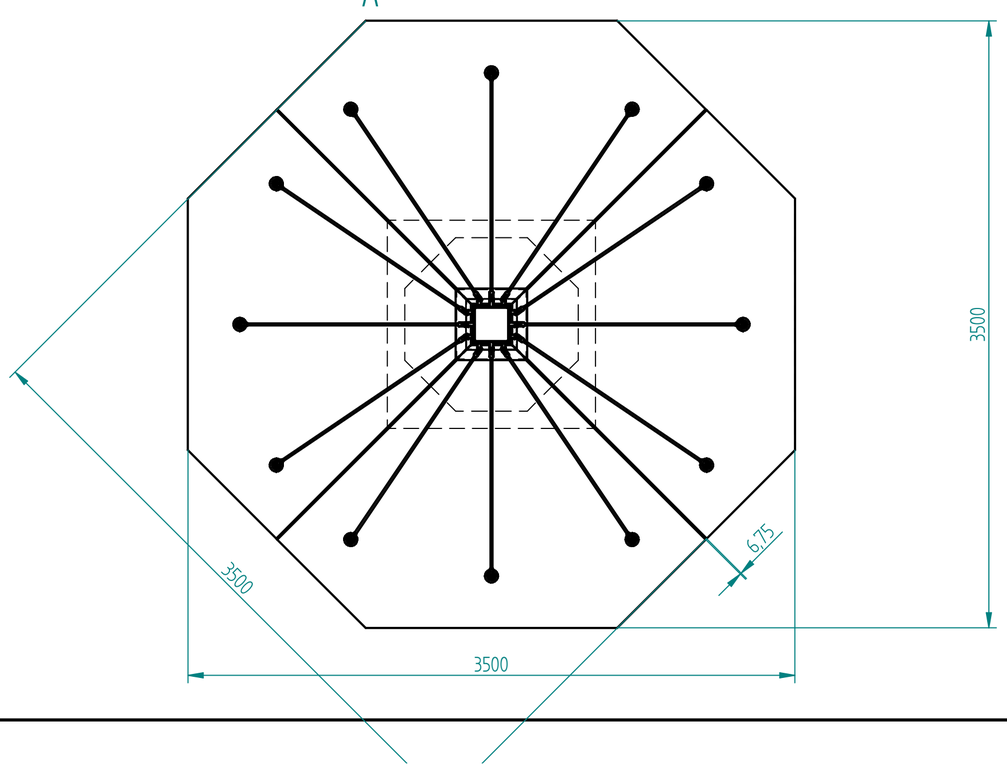


EINZELHEIT E
1:5

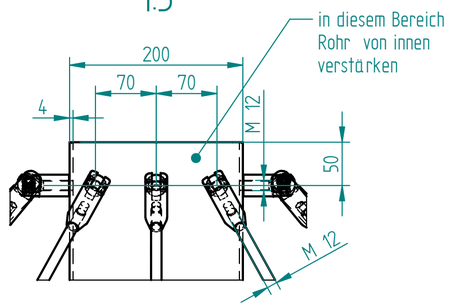


Schnitt B-B

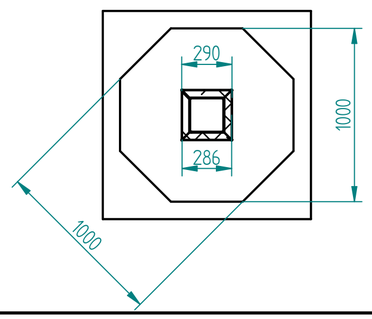


EINZELHEIT C
1:2

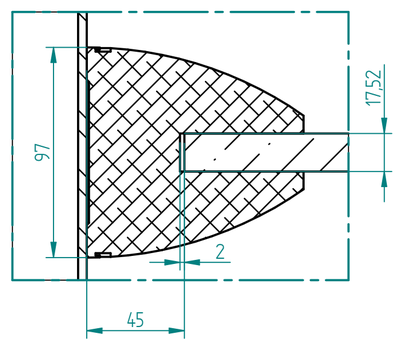


EINZELHEIT D
1:2

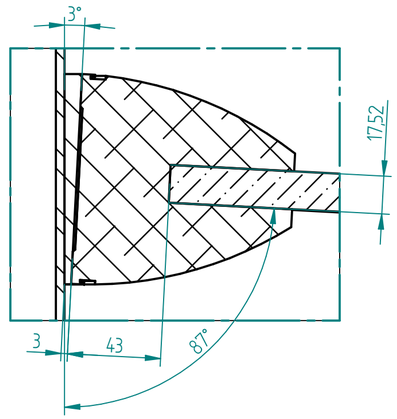


Musterzeichnung!
Maße nicht individuell übertragbar!

| | NAME | DATE |
|---|---|---|
| gezeichnet | Technik | 07/22/11 |
| geprüft | | |

| | |
|---|---|
| Oberfl. Beschlage | geschliffen |
| Stückzahl | 1 |
| Glasart | VSG aus TVG |
| Glasstarke | 2x6 |
| Kanten | poliert |
| Oberflache Glas | Klarglas |

Glasprofi24

Kunde: Mustermann

SIZE A 2 | Benennung: Teil-1 | REV

FILE NAME: Glasschirm_PUNTO+DURA-System_4-teilig_2x8.ipt

SCALE: M 1:2 | WEIGHT: