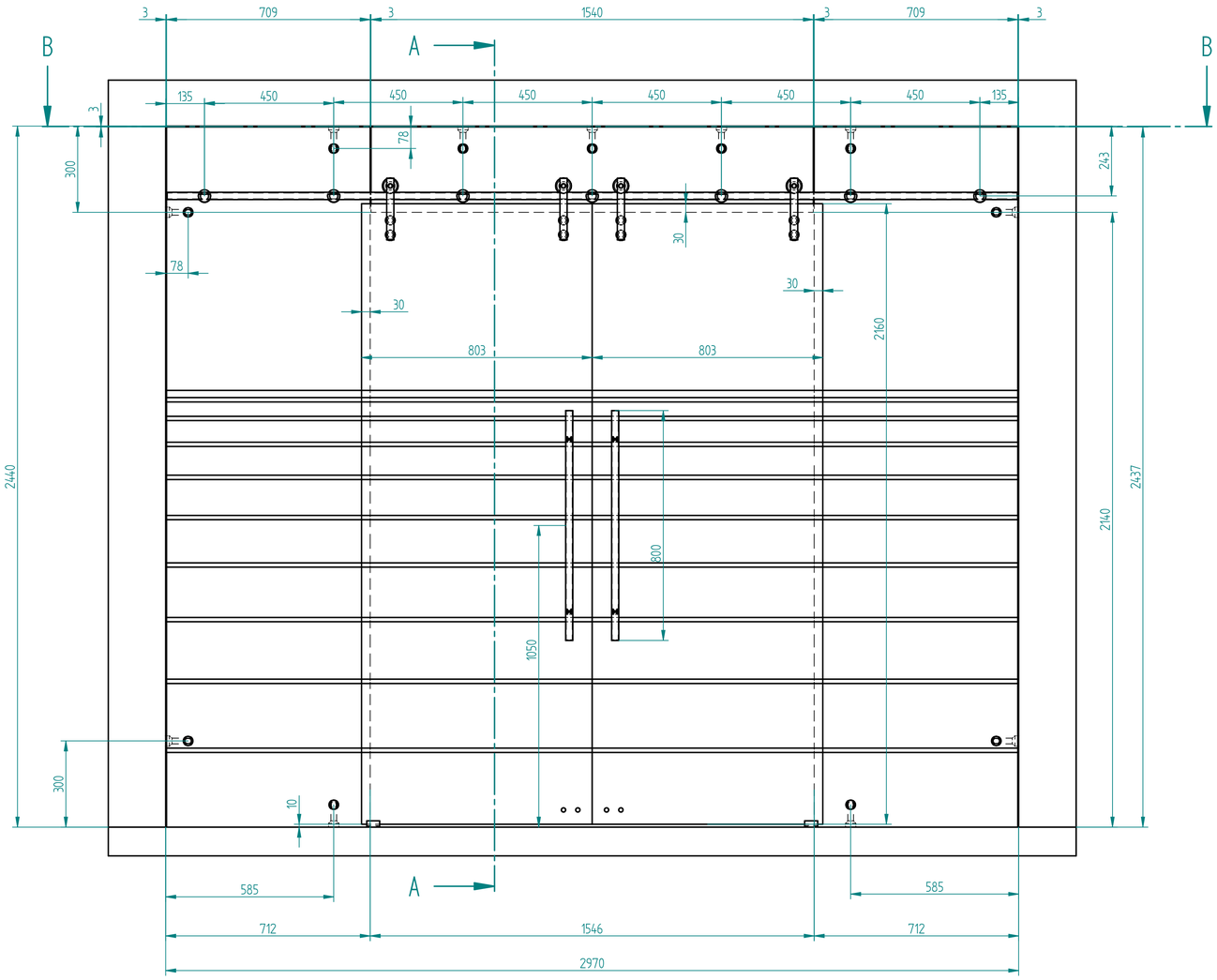

Schnitt B-B

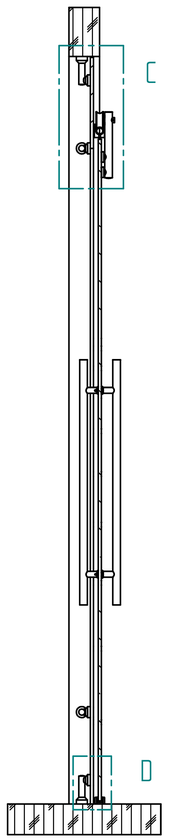

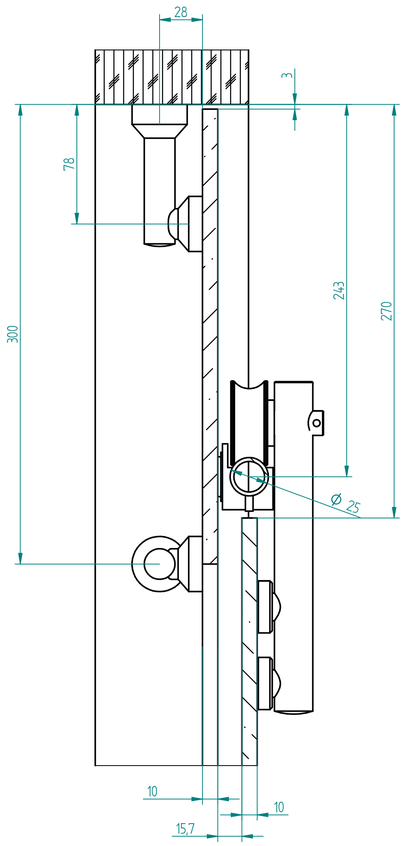

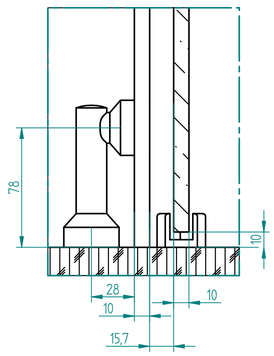

Musterzeichnung!
Maße nicht individuell übertragbar!

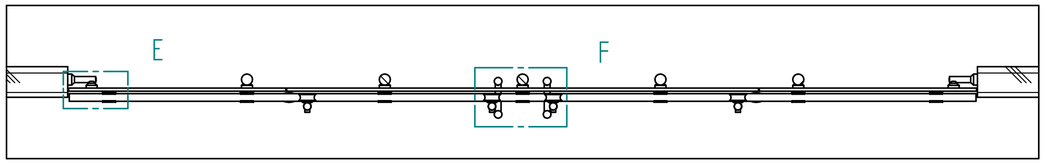

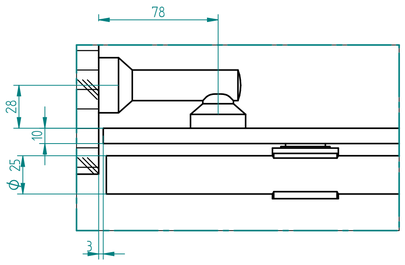

EINZELHEIT E
1:2

EINZELHEIT F
1:2

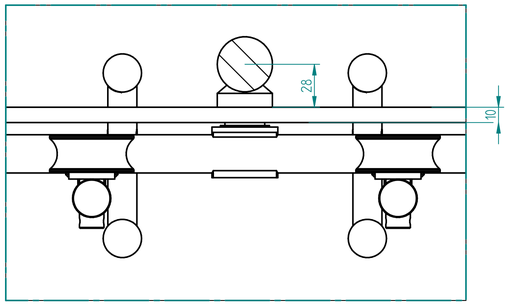

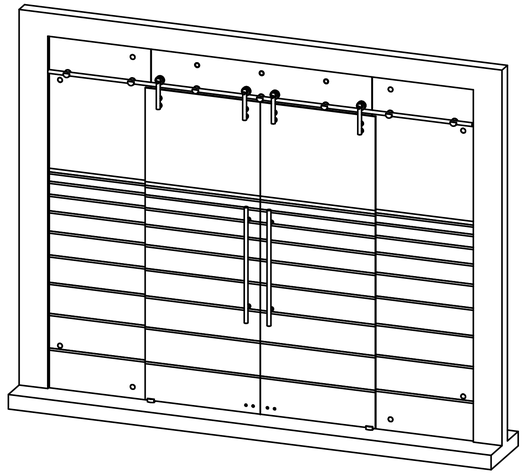

	NAME	DATE
gezeichnet	Technik	01/21/11
geprüft		
Oberfl. Beschlage	geschliffen	
Stückzahl	1	
Glasart	ESG	
Glasstärke	10	
Kanten	poliert	
Oberflache Glas	satiniert	

Glasprofi24

Kunde: [redacted]

SIZE A1 | Benenung: Schiebetür SUSPENS 5-teilig | REV

FILE NAME: [redacted] Schebetuer_SUSPENS_4-teilig.dft

SCALE: M 1:10 | WEIGHT: