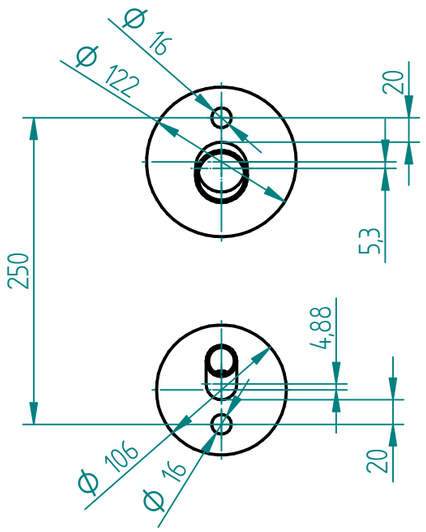

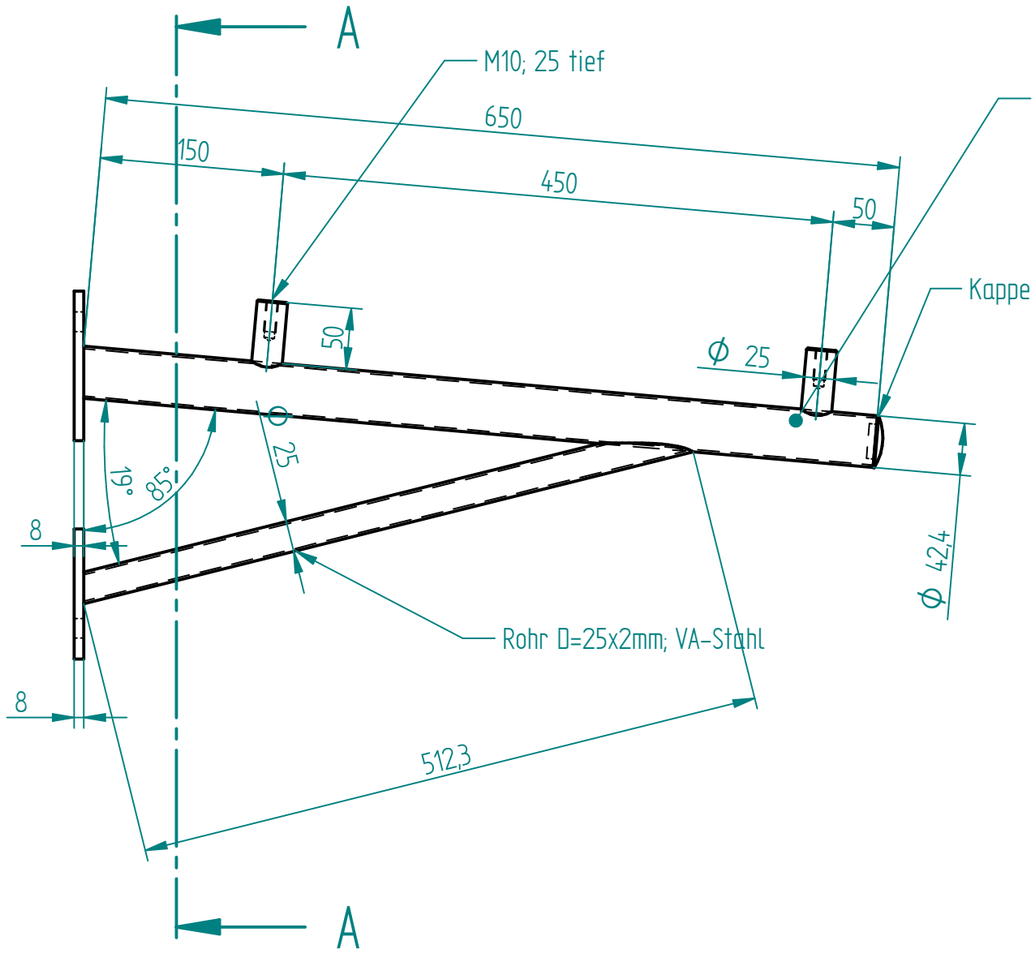

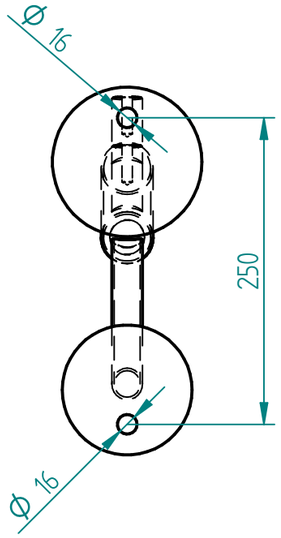

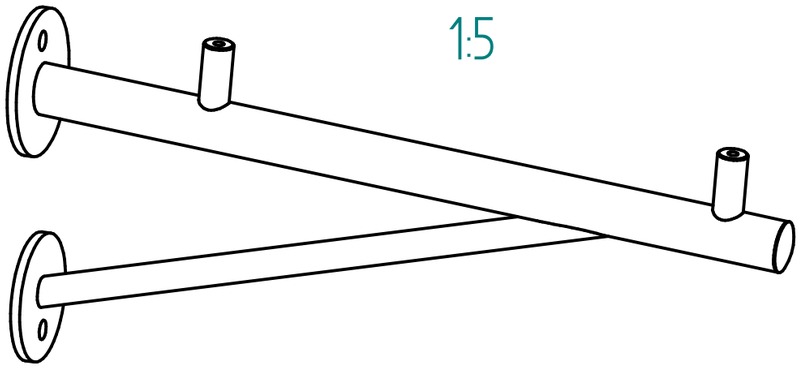

Musterzeichnung!
Maße nicht individuell übertragbar!

	NAME	DATE
gezeichnet	Technik	08/30/11
geprüft		
Oberfl. Beschläge	geschliffen	
Stückzahl	-	
Werkstoff	VA_Stahl geschliffen	

Glasprofi24

Kunde: _____

SIZE A3 | Benennung: Träger Trave Form A=700-900 | REV

FILE NAME: Trager_TRAVE_FormA_700-900.dft

SCALE: M 1:5 | WEIGHT: